Produktinformation

Xport™ Schmierstoffanwendung

Xport™ Star Vario Schmiersystem

Hochpräzises, einfach zu bedienendes Schmiersystem - unabhängig von Temperatur und Gegendruck

Das automatische Einzelpunkt-Schmiersystem Xport™ Star Vario arbeitet vollautomatisch, temperaturunabhängig und bietet eine sehr präzise Spende. Es ist ideal für Anwendungen, die eine genaue Schmierstoffdosierung erfordern und wird bevorzugt für Elektromotoren mit sehr spezifischen Nachschmiermengen eingesetzt.

Das System besteht aus einer elektromechanischen Antriebseinheit, einer Schmierstoffpatrone (LC) mit einem Volumen von 60, 120 oder 250 ccm (2.03, 4.06 oder 8.45 fl oz) und einem Batteriepack. Die gewünschte Spendezeit und LC-Größe können einfach mit der Einstelltaste ausgewählt werden und sind sofort auf dem LCD-Bildschirm sichtbar. Der aktuelle Betriebszustand wird auf dem LCD und über LED-Signalleuchten (rot/grün) angezeigt, die rundum und aus der Ferne sichtbar sind. Bei korrekter Montage der Einzelteile ist das Gerät gegen Staub und Strahlwasser geschützt.

Anwendungen

- Ketten
- Elektromotoren
- Zahnstangen
- Offene Zahnräder
- Wälz- und Gleitlager
- Wellendichtungen
- Gleitführungen
- Spindeln

Typische Branchen

- Umwelttechnik
- Lebensmittelindustrie
- Öl- und Gasförderung
- Papierindustrie
- Pharmazeutische Industrie

Drei verschiedene Größen für die individuelle Schmierstoffdosierung

Übersicht

Xport™ Star Vario Schmiersystem

Produkteigenschaften & Vorteile

LCD mit Einstellknopf zeigt die Spendezeit, LC-Größe und den Betriebsstatus an. **Einstellung:** 1, 2, 3,.... 12 Monate und LC-Größe	→ Einfache und selbsterklärende Bedienung → Präzise Einstellungen nach Bedarf verhindern Unter- und Überschmierung → Die Einstellungen können jederzeit geändert werden. → Kann bei längeren Anlagenstillständen abgeschaltet werden.
Wiederverwendbarer elektromechanischer Antrieb mit Batteriepack **LED (rot/grün) rundum sichtbar** signalisiert die Funktionsfähigkeit und eventuelle Fehler	→ Zuverlässige, präzise Schmierstoffabgabe unabhängig von Temperatur und Gegendruck → Einmalige Anschaffungskosten für wiederverwendbaren Antrieb → Schnelle Funktionskontrolle über LED-Signale - spart Zeit und entlastet den Wartungspersonal.
Druckaufbau bis zu 6 bar (86 psi) ermöglicht eine indirekte Montage bis zu 5 Meter (5,5 Yards). **Spülen:** Gegendruckprüfung und manuelle Nachspende auf Knopfdruck	→ Die Installation außerhalb von Gefahrenbereichen oder an leicht zugänglichen Stellen erhöht die Arbeitssicherheit und spart Zeit. → Höhere Anlagenverfügbarkeit durch Austausch im laufenden Betrieb möglich → Die Schmierstelle kann gespült werden, um Verstopfungen zu beseitigen.

Technische Informationen

Antrieb (wiederverwendbar)	Elektromechanische Funktion mit Batteriepack
Spendezeiten	1, 2, 3, ... 12 Monate
Schmierstoffvolumen	60, 120 oder 250 cc (2.03, 4.06 oder 8.45 fl oz)
Betriebstemperatur	-10° bis 60°C (14° bis 140°F)
Druckaufbau	Max. 6 bar (86 psi)
Schutzklasse	IP 65
Schmierstoffe	Öle und Fette bis NLGI 2

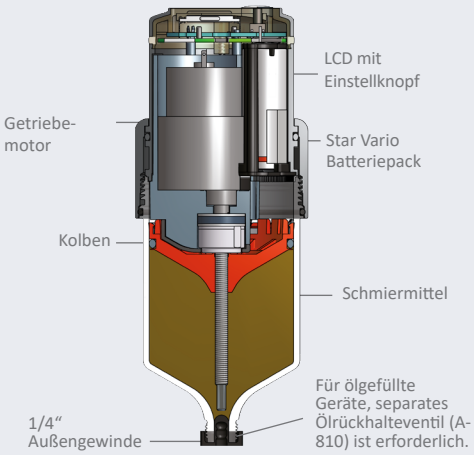

Abmessungen:
LC 60: 75 x 155 mm (2.95 x 6.1 in)
LC 120: 75 x 178 mm (2.95 x 7 in)
LC 250: 75 x 228 mm (2.95 x 8.98 in)

Xport™ ist eine Marke von Lubrication Engineers,Inc.

LEX_SVAR_FLY_129 3-16, rev. 2-18

1919 E. Tulsa • Wichita, KS 67218 • Fax: 800-228-1142
LE arbeitet nach einem nach ISO 9001 zertifizierten Qualitätssystem.
www.LElubricants.com • 800-537-7683